ԿՏՐՎԱԾՔ 1 - 1 Մ1:100

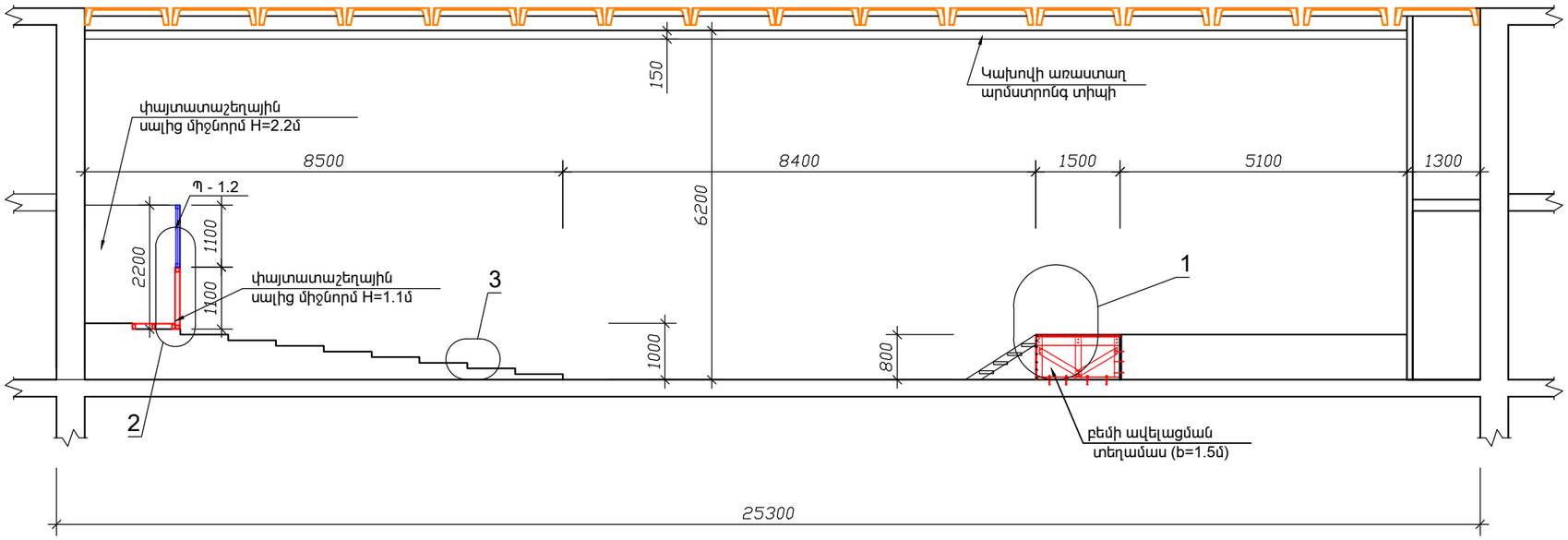

ՀԱՆԳՈՒՅՑ - 1 Մ1:200

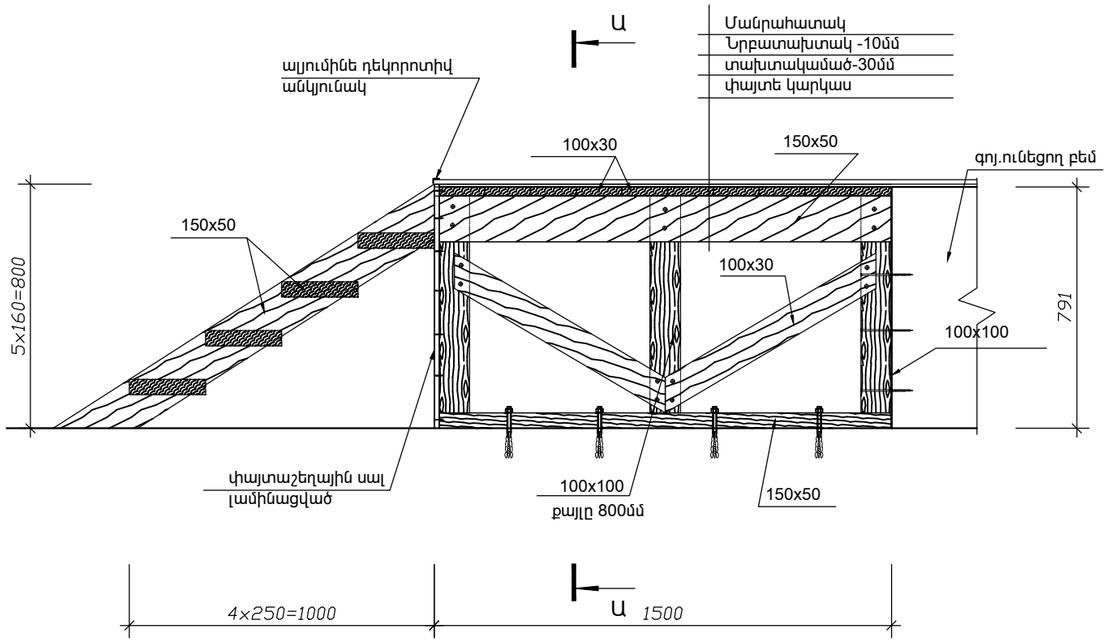

ԿՏՐՎԱԾՔ Ա - Ա Մ1:20

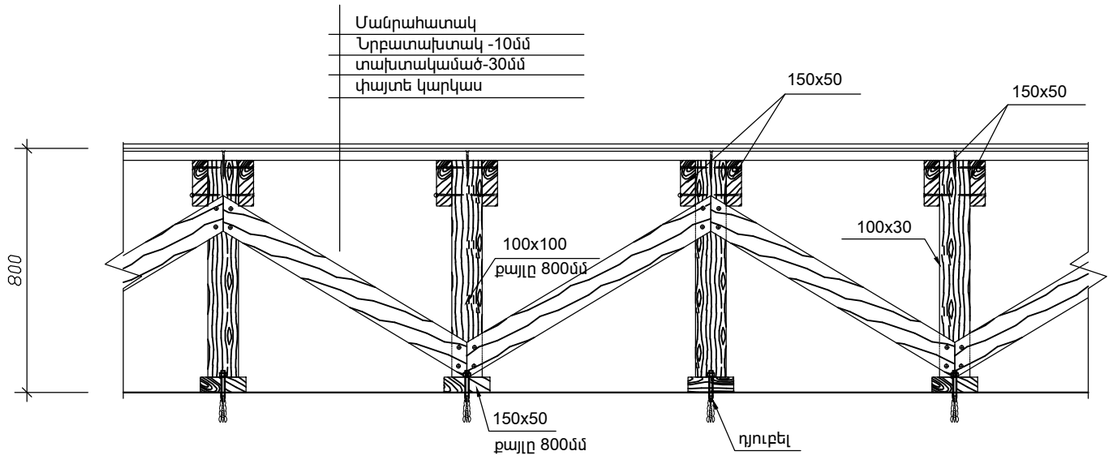

	Ք.ԵՐԵՎԱՆԻ ԱՎԱՆ ՎԱՐՉԱԿԱՆ ՇՐՋԱՆԻ ՄՇԱԿՈՒՅԹԻ ՏԱՆ ՀԻՄՆԱՆՈՐՈԳՈՒՄ			ՊԱՏՎԵՐ «ԵՔ-ՊԸԱՇՁԲ-14/46-3»		
			ՃԱՐՏԱՐԱՊԵՏԱՇԻՆԱՐԱԿԱՆ	Փուլ	Թերթ	Թերթեր
ՏՆՕՐԵՆ	Լ. ԳՐԻԳՈՐՅԱՆ			ԱՆ	ՃՇ-7	12
ՆԱԽԱԳԾԵՑ	Գ.ԴԱԼԼԱՔՅԱՆ		ԿՏՐՎԱԾՔՆԵՐ:ՀԱՆԳՈՒՅՑ - 1	«Թ.Ա.Հ.Գ.Գրիգ» ՄՊԸ		